TEMPERATURE

TERMÓMETRO DE CAPILAR ACTUADO POR GAS

Serie CT

Modelo CTL y CTB

Descripción

- Termómetro de carátula con bulbo sensible.
- Con carátula removible para ajuste de mecanismos.
- Incluye brida para montaje en pared o tablero.
- Practico para medición en zonas de difícil acceso.
- Seco o lleno de líquido.
- Longitud y diámetro del bulbo configurable a las necesidades del proceso.
- Extensión de longitud de capilar hasta 25 m; con opción de recubrimiento PVC.
- Para aplicaciones en los sectores químico, petroquímico, en el suministro de agua, depósitos, generadores de energía, tuberías y tanques.



- Cumple con la norma **EN 13190**
- Conexiones roscadas conforme a **ASME B1.20.1** como estándar.
- Disponible en diferentes rangos de temperatura.
- Escala dual en **°C** y **°F**

Especificaciones



Información

Normativa	• **EN 13190**
Diámetro nominal	Ø 4" (100 mm) Ø 6" (160 mm)
Mirilla	Cristal plano
Caja y bisel	Caja en acero inoxidable AISI 304 (UNS S30400 | 1.4301), con o sin liquido de relleno Bisel en acero inoxidable AISI 304 (UNS S30400 | 1.4301), tipo bayoneta
Carátula	Aluminio fondo blanco
Puntero	Aluminio esmaltado en negro
Tipo de protección	IP54 según **UNE EN 60529**
Conexión	1/2" NPT* | 3/4" NPT | 1" NPT conforme a **ASME B1.20.1** En acero inoxidable AISI 316 (UNS S31600 | 1.4401)
Posición de conexión	• Posterior • Inferior
Bulbo	Acero inoxidable AISI 316 (UNS S31600 | 1.4401) Longitudes de 4" (100 mm) hasta 36" (915 mm) Ø 10 mm
Longitud de capilar	De 1.5 m a 25 m en acero inoxidable
Elemento sensible	Relleno de gas inerte a presión
Clase de exactitud	Clase I según **EN 13190**
Temperatura de almacenamiento	Rango de -20 a 60°C

Consideraciones

Para aplicaciones en donde se tengan fluidos corrosivos, sólidos en suspensión, así como presiones nominales superiores a 100 psi se recomienda usar un termopozo.

https://industrialseter.com

Contacto:
55 1643 0033
Ixtapaluca, Estado de México
https://industrialseter.com

if you need it, we will get it!®

Los datos técnicos y los materiales descritos en esta ficha técnica corresponden al estado actual de la publicación. Toda información está sujeta a nuestros terminos y condiciones.

¿Cómo ordenar?

Mod. CT [L] [4] [10] [160] [3] [4] / [Rango] / Opciones

Posición del bulbo*

L	Inferior
B	Posterior

Carátula

4	Carátula 100 mm*
6	Carátula 160 mm

Ø Bulbo

06	6 mm
08	8 mm
09	9 mm
10	10 mm*
12	12 mm

Longitud del bulbo

160	160 mm*

Capilar en milimetros

1	1.5 m (1500 mm)
2	2 m (2000 mm)
3	3 m (3000 mm)*
5	5 m (5000 mm)

Conexión

4	1/2" NPT*
5	3/4" NPT
6	1" NPT

Rangos*

09	0/100 °C & °F
12	0/160 °C & °F
15	0/250 °C & °F
18	0/400 °C & °F
21	0/600 °C & °F

*Dimensiones y unidades estándar disponibles en stock

ACCESORIOS OPCIONALES	
DP	AGUJA DE ARRASTRE
AW	VENTANA DE ACRÍLICO
SW	VENTANA DE SEGURIDAD
4G	CONEXIÓN G 1/2" B
5	CONEXIÓN 3/4" NPTM
6	CONEXIÓN 1" NPTM
-	RECUBRIMIENTO DE PVC EN CAPILAR

Dimensiones y configuraciones

Bulbo

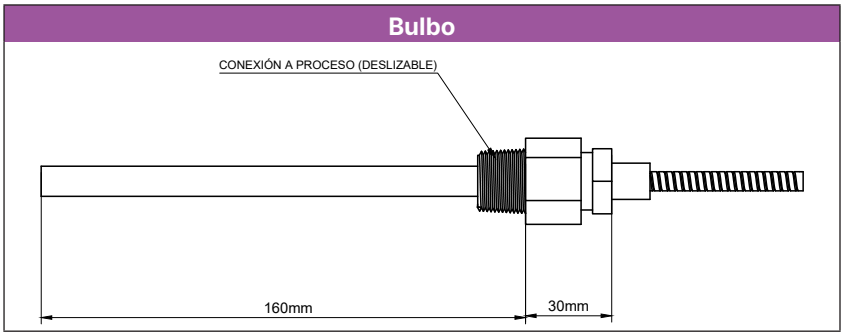

Conexión Inferior

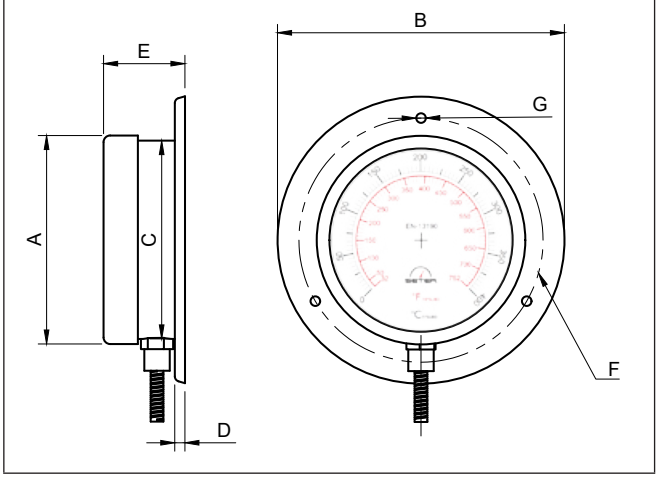

Conexión Posterior

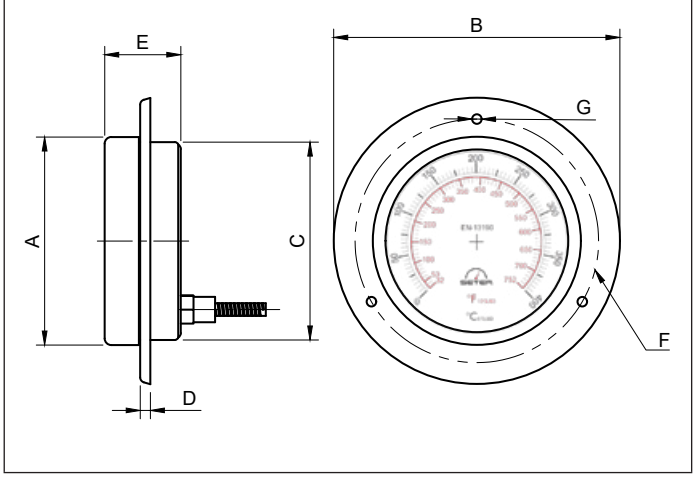

MEDIDAS pulg (mm)

MODELO	DN	A	B	C	D	E	F	G
CTL	4 (100)	4.33 (110)	5.51 (140)	4 (100)	0.19 (5)	1.65 (42)	r 2.44 (62)	Ø 0.19 (5)
	6 (160)	6 (160)	7.48 (190)	6 (160)	0.19 (5)	1.96 (50)	r 3.58 (91)	Ø 0.23 (6)
CTB	4 (100)	4.33 (110)	5.51 (140)	4 (100)	0.19 (5)	1.49 (38)	r 2.44 (62)	Ø 0.19 (5)
	6 (160)	6 (160)	7.48 (190)	6 (160)	0.19 (5)	1.96 (50)	r 3.58 (91)	Ø 0.23 (6)

Data Sheet CTL - CTB VER.1
https://industrialseter.com

Los datos técnicos y los materiales descritos en esta ficha técnica corresponden al estado actual de la publicación. Toda información está sujeta a nuestros terminos y condiciones.